中間推 鏈條式開窗機

# 鏈條式開窗機安裝說明書

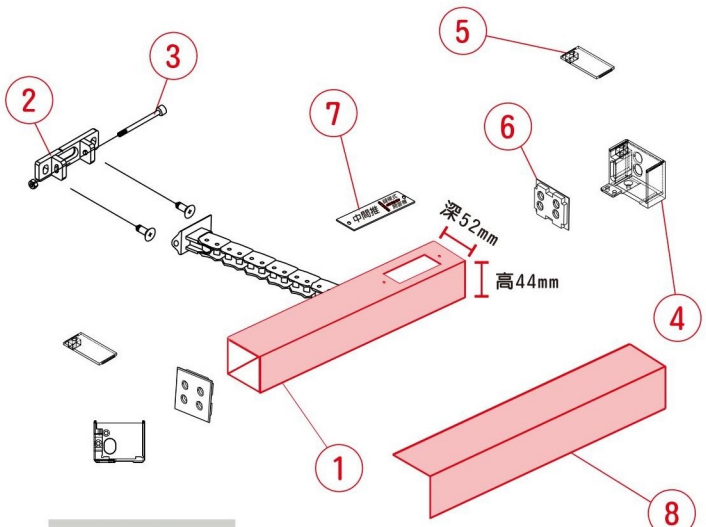


**配件說明：**

1. 鏈條型開窗機本體 x1組
2. 推窗用ㄇ型座 x1只
3. M5止鬆螺絲附螺帽 x1組
4. 窗框固定基座 x2只
5. 窗框固定座上蓋 x2只
6. 開窗機本體側蓋 x2只
7. 開窗機電線接線孔上蓋 x1只
   (註：雙鏈式開窗機配件2.3各2組，其餘同單鏈式)
8. 隱藏式 L 裝飾板(選購)

**1** 放上固定基座後在引線處標記記號並鑽孔(圖一)，將窗框固定基座向窗框左右兩邊推至最前端，用 M5 自攻螺絲加以固定(左右兩邊皆相同如圖二)。

**2** 量測窗框總寬度(圖二)減 15mm(窗框固定基座及雙邊蓋厚度)，該尺寸爲開窗機本體的總長度。

**3** 用金屬切割機裁切開窗機本體長度(以保持鏈條施力點在中間推裁切時，左右兩端裁切相同尺寸)。

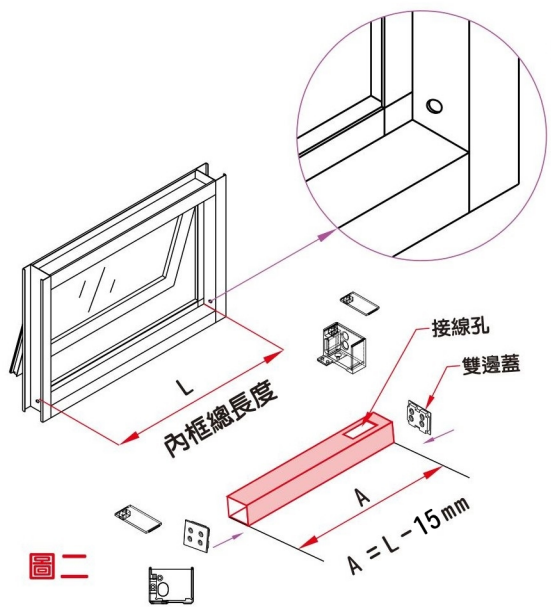


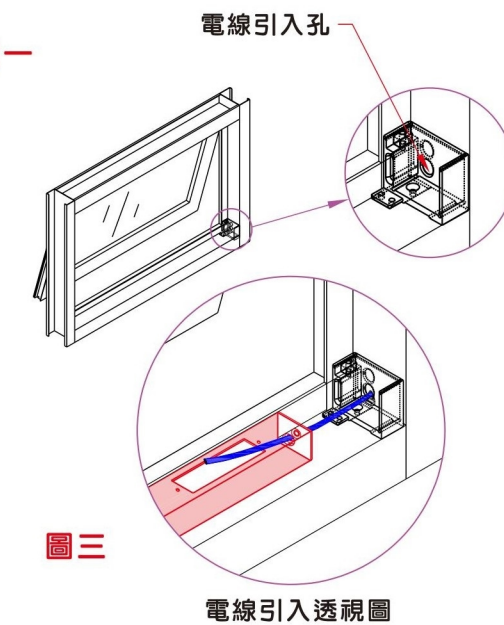


**4** 左右兩邊皆有電線引入孔，未註明時皆採用右邊引入(如圖三)。

**5** 將雙邊蓋依箭頭方向輕輕敲入開窗機本體，再與窗框固定基座結合(結合前須先將電線引入開窗機本體內接線口處)。

中間推 鏈條式開窗機

# 鏈條式開窗機安裝說明書

**6** 窗框固定基座與固定座上蓋用皿頭螺絲結合鎖付(左右兩邊無方向性)。

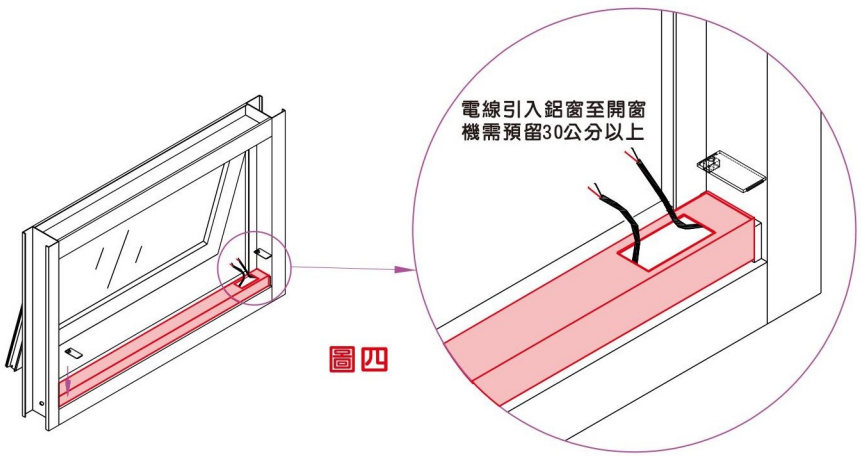


圖四

**7** 推射窗ㄇ型固定座安裝方法:

接上臨時電源 DC24V 將鏈條推出 3-5 公分，將開窗機調整成水平(拉回關閉時才會水平)，標示ㄇ型座固定位置及高度(注意與開窗機水平)，用 M5 自攻螺絲固定推窗用ㄇ型座(如圖五)。

注意：推窗用ㄇ型座橢圓孔須在鏈條彎曲面(有標示線可對)

**8** 接上臨時電源 DC24V 通電後，測試開啟與關閉之動作無異常後(如圖六)，再接上消防控制電源，將電線整理後放入開窗機內，將電線蓋上螺絲固定即完成。

注意：紅線 DC24V(+)，黑線 DC24V(-)勿錯接(正、負極切換爲正、反轉切換)

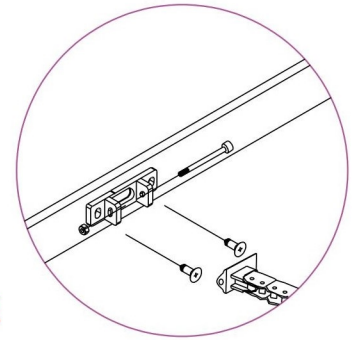

圖五

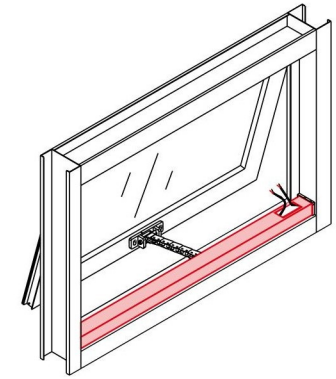

圖六

**9** 本開窗機爲崁入水平安裝，可搭配摺紗也可搭配電動窗簾(如圖七)。

**10** 雙鏈式開窗機(如圖八)安裝方式同單鍊式。

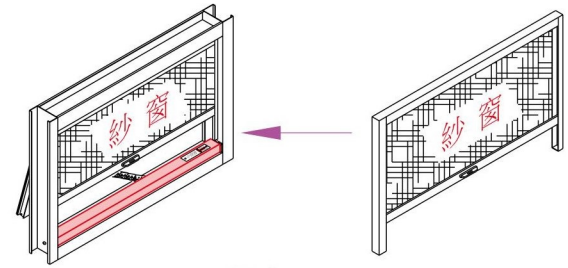


圖七

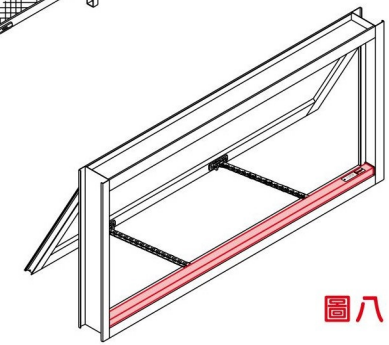

圖八