排煙通風窗昇位圖及施工安裝責任區分

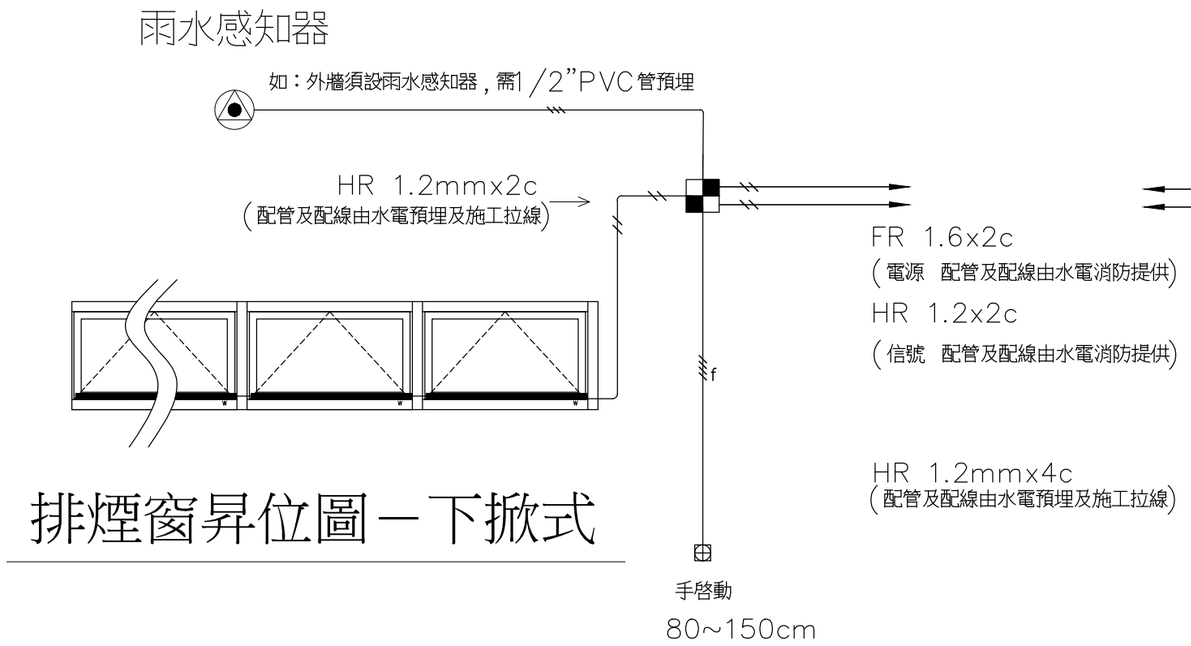

排煙窗昇位圖－下掀式

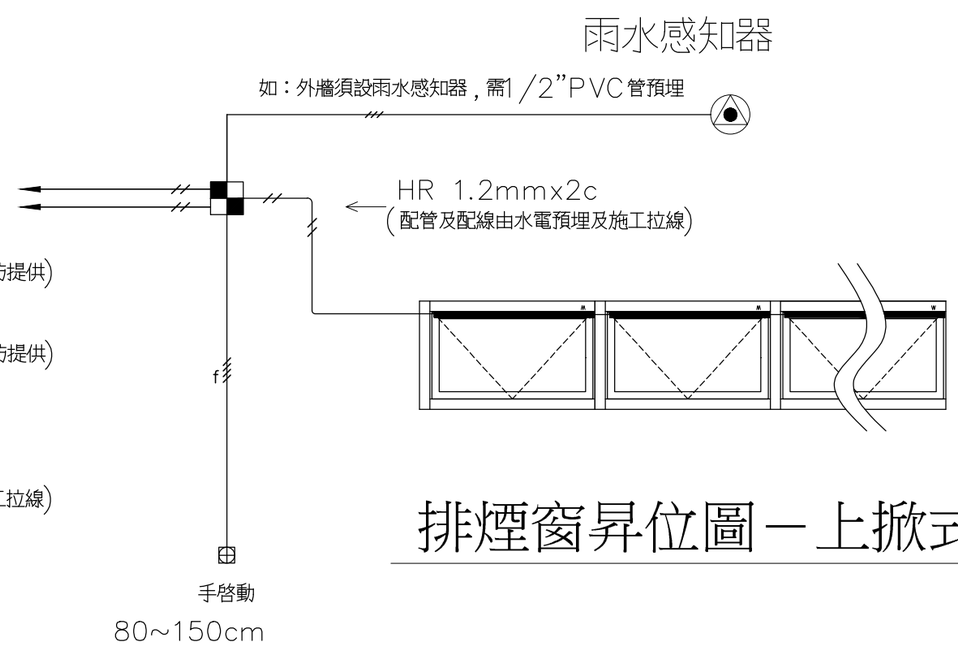

排煙窗昇位圖－上掀式

各種連窗除控制盤規格不同外，其餘昇位皆相同

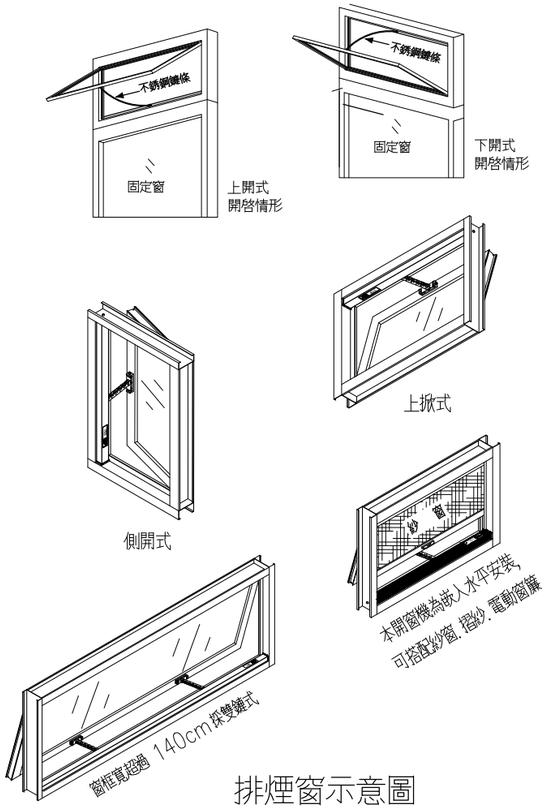

排煙窗示意圖

排煙窗設計規範

A.排煙通風開窗機規格説明：

1.動作電源：DC-24V
2.鏈條：不銹鋼304材質
3.推拉力400N以上
4.考慮綠能通風環保，承商所提供之電動開窗機需平行安裝於窗框上，以不影響裝設紗窗之功能
5.可手動及遙控器控制 "開" "停" "關"
6.電動開窗機承商需提供實品供鋁窗廠商結合鋁窗後送水氣密試驗，其電動關閉力量不能影響鋁窗原氣密性能
7.開窗角度需符合消防法令45°以上，但不得大於60°，以避免受風面壓力過大造成鋁窗變形及可能脫落之危險
8.開窗機採不銹鋼鏈條式，外殼採鋁合金，顏色需配合窗的顏色粉體烤漆或木紋轉印，不得一般噴漆，以力求美觀及耐候性

B.排煙通風開窗機控制器説明：

1.輸入電源：AC-110~220V / DC-24V
2.輸出電源：DC-24V
3.動作時間設定保護功能
4.有火警信號、一氧化碳、溫度感知接點自動開窗
5.有雨水感知接點自動關窗(消防動作優先開啟)
6.可手動及遙控 "開" "停" "關" 功能
7.需有電動窗簾 / 捲簾同步連動接點
8.遙控器可個別單窗 "開" "停" "關"，也可一鍵多窗同步 "開" "停" "關"
9.可設定兩段式開窗角度功能，平時通風較小開窗角度，火災時自動開啟最大角度

施工.安裝.管線責任區分

施工內容	水電	消防	開窗機廠商	鋁窗廠商
控制盤至電源盤預埋管及配線	●			
控制盤至消防模組箱管及配線		●		
控制器至開窗機預埋管及配線		●		
控制器至手動按鈕預埋管配線		●		
控制器含箱體材料			●	
控制箱安裝固定	●			
手動按鈕開關安裝		●		
排煙窗動作測試			●	
控制器至開窗機之結線			●	
控制器至手動按鈕之結線			●	
排煙通風窗本體				●

備註

1. 手動按鈕開關採 1P 預埋 BOX 直立預埋，管線由消防承商負責。
2. 鋁窗廠商需協助開窗機電線引入孔，鉆孔加工（孔徑 10mm）位置由排煙電動開窗機廠商指定告知。
3. 控制箱安裝及管線屬水電及消防承商負責，管線規格詳昇位圖。
4. 控制箱設於天花板內，如為暗架天花板時，需設置維修孔，由天花板廠商負責開孔。