步驟三 門定位角度調整

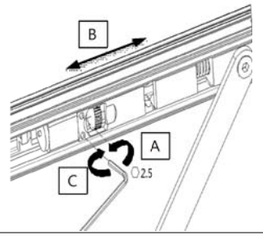

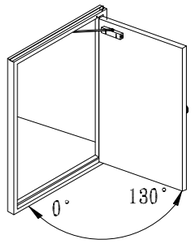

4. 取出2.5 m/m六角板手放松定位電磁鐵之固定螺絲，將門開到需求角度(最大130°)，再將放松之螺絲鎖緊固定，即完成。

步驟四 門定位力量調整

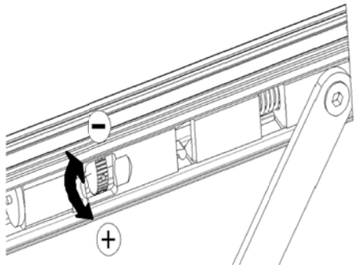

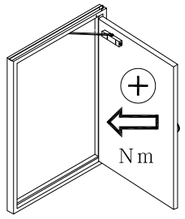

門扇較大較重

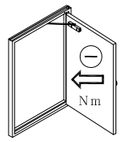

門扇較小較輕

5. 配合門扇之重量及大小調整最理想之定位力量。
   (1)用手施力拉動門扇感覺定位力量過大或過小。
   (2)用手轉動銅質調整螺環，調整適合的定位力量。
   (壓縮越緊力量越大)

單扇門安裝

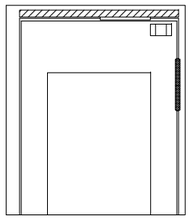

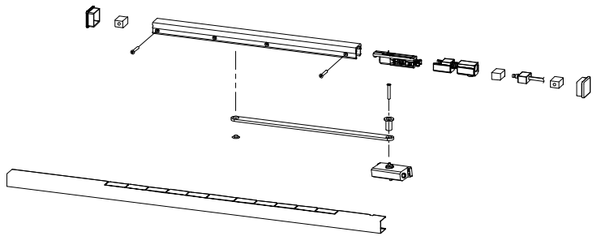

雙扇門安裝

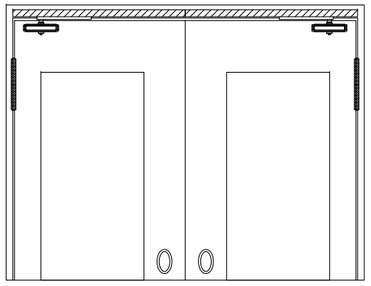

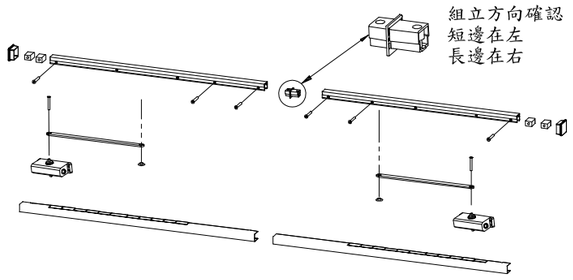

產品規格

品　　名：滑軌式防火門釋放器　　型　　號：FHLG-HDF-2-24
消耗電流：0.068A　　生產廠商：捷敏消防工程股份有限公司
使用電壓：DC24V　　網　　站：www.firedoor119.com

感謝您使用本產品,如有任何疑問請與經銷商聯系

Numen 守護者

滑軌式防火門釋放器（火災自動關閉型）安裝說明書

包裝內容物

	零件名稱	數量		零件名稱	數量		零件名稱	數量
1.	滑軌上蓋	1	5.	連桿+套筒(閉門器用)	1	8.	上蓋前後側蓋(塑)	2
2.	滑軌本體	1	6.	連桿+門基座(地彈簧用)	1	9.	六角板手	1
3.	定位電磁鐵總成	1	7.	軌道本體固定螺絲	3	10.	螺絲(固定用)	5
4.	定位滑塊	1		支撐塊(塑)		11.	雙扇門對接塊	
備注	(1)第5、第6零件依安裝型式擇一。							

配線安裝方式可分為:　(1) 暗管隱藏　(2) 明管外露兩種

1. 暗管隱藏方式：新建筑物管線由附近消防控制箱(如火警控制模組(塊)箱或消防綜合盤箱)管線預埋至門框，門框固定時，泥漿填塞前，再由門框內引出。<見圖一>
2. 明管外露方式:沒預埋管線或既有建筑物改善，電線由門軸上方處引進(自由鉆孔-孔徑配合外迫式電纜固定頭)。　<見圖二>

注：釋放器連桿與門扇銜接方式：(1)直接與門弓器(閉門器)銜接結合
(2)用連桿基座與門扇結合(閉門器或地彈簧自行運作)

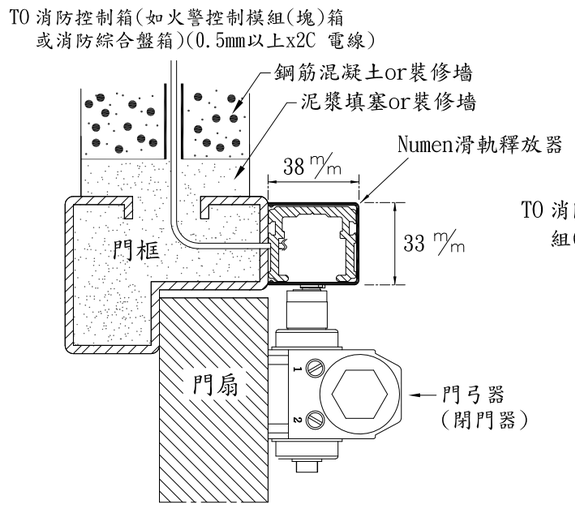

暗管隱藏方式（剖面圖）
<圖一>

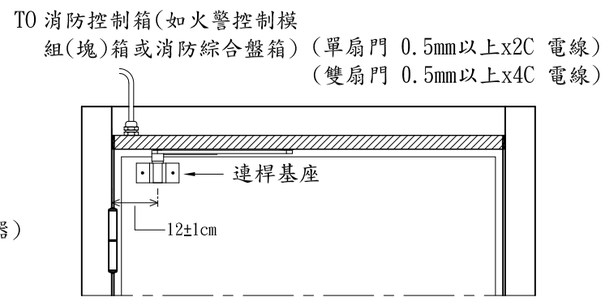

明管外露方式
<圖二>

安裝方式

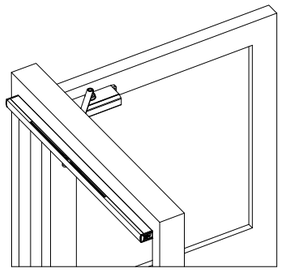

反面安裝 <圖三>

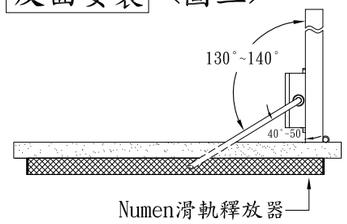

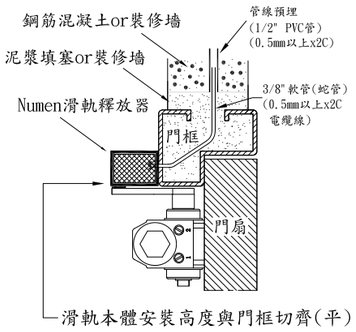

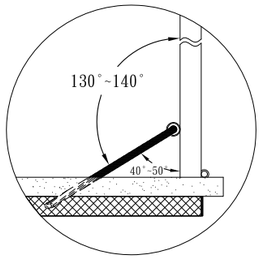

說明：1. 先設定連桿角度(小角度40°~50°間，
大角度130°~140°間，如左圖)，再決
定閉門器或連桿基座的安裝位置。
(連桿角度過小時會造成定位力量過大)
2. 連桿與門弓器或基座需成水平。

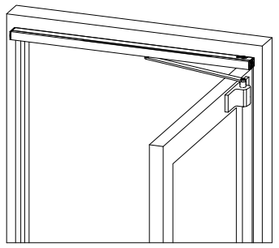

正面安裝 <圖四>

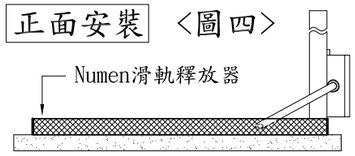

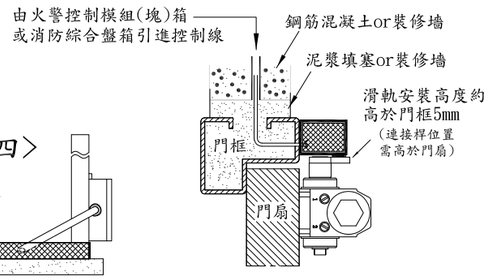

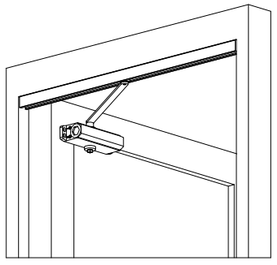

門下安裝 <圖五>

說明：門框造型無法正面或反面
安裝時可以采門下安裝，
需配合L型固定片。
注：L型固定片為選配。

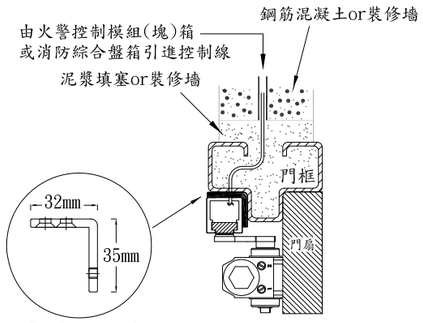

L型固定片

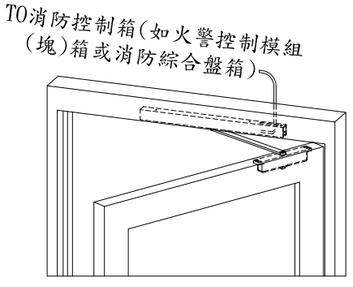

隱藏安裝 <圖六>

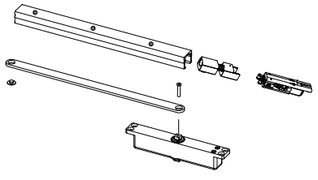

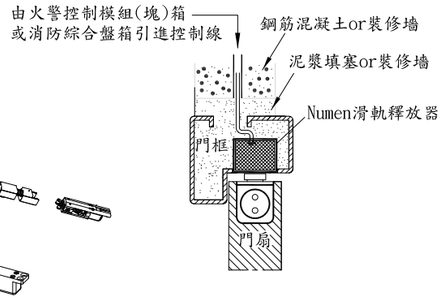

安裝方法

步驟一

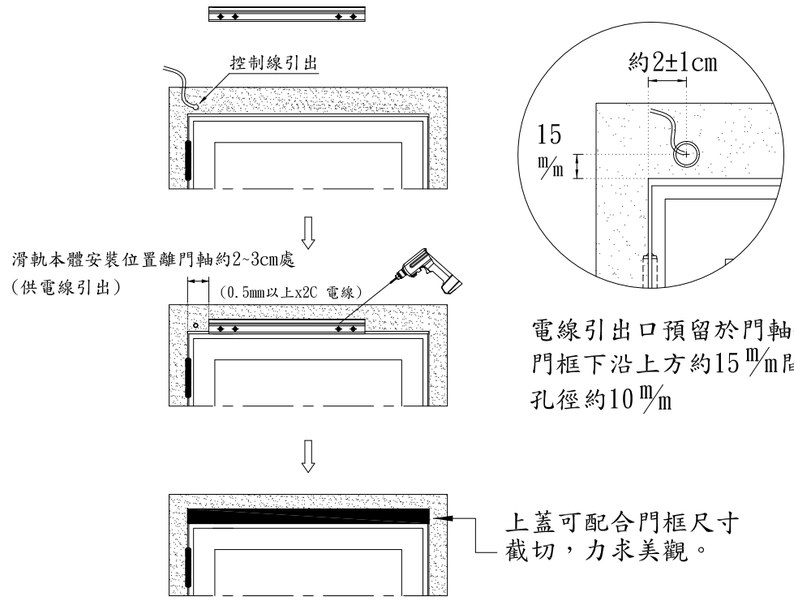

1. 滑軌本體置於門框上方（離門軸約2~3公分處（供電線引出）），使用電動工具將滑軌固定於門框上，再將原預留於門框內之電源線引出，然後將電磁鐵電源線（2條咖啡色）接上DC24V電源。

平時供電，定位開啟。

火災時接受消防控制中心訊號，控制斷電釋放。

2. 上蓋可配合門框尺寸截切，力求美觀。

(單扇門 0.5mm以上x2C 電線)
(雙扇門 0.5mm以上x4C 電線)

步驟二 (連桿銜接方式下列二種方式擇一選擇)

(1)門弓器(閉門器)連桿銜接

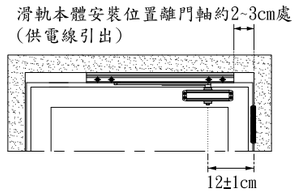

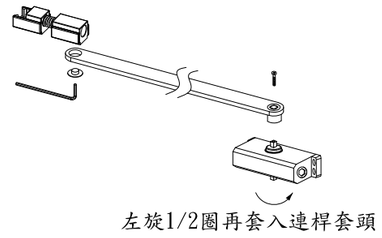

(2)基座型連桿銜接

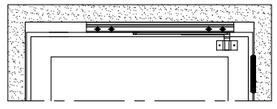

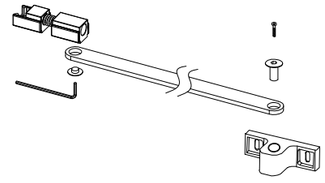

(3)上蓋安裝

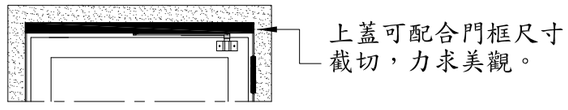

3. 採門弓器(閉門器)銜接時需將軸心向左旋1/2圈（如此關閉器才有拉力），並將傳動桿置入定位滑塊並以螺絲固定即可。